N 70, KOCHFELD MIT ABZUG, 80 CM, MIT RAHMEN AUFLIEGEND
T18BD3AN0

Sonderzubehör

Z9417X2	Teppan Yaki (groß)
Z943SE0	3-er Set best aus 2 Töpfen + 1 Pfanne
Z1365WX0	Kabelloses Speisenthermometer
Z8100X1	Abluft Set
Z8200X1	Umluft Set
Z8500X0	Aktivkohlefilter
Z9410ES0	Espresso Kocher 4 Tassen
Z9410X1	Bräter aus Edelstahl mit Glasdeckel
Z9415X1	Dampfeinsatz für Edelstahlbräter
Z9416X2	Grillplatte

Dieses Elektrokochfeld mit integriertem Kochfeldabzug vereint 2 Geräte in einem und sorgt so für freie Sicht beim Kochen.

- √ Touch Control: bedienen Sie Ihr Kochfeld mit einer einfachen Berührung.
- √ Kombi-Zone: mehrere Kochzonen verbinden sich für den Einsatz mit größeren Töpfen und Pfannen.
- √ Reduzierte Geräuschentwicklung: das Belüftungssystem ist selbst auf hohen Leistungsstufen extrem leise.
- √ Absaugleistung: extrem effiziente Dampf- und Geruchsentfernung dank effizienter Motortechnologie.
- √ Leicht zu reinigende Fettfilter: lässt sich einfach entnehmen und ist spülmaschinengeeignet.

Ausstattung

Technische Daten

Grillfunktion: ..... Kochstelle Glaskeramik
Bauform: ..... Einbau
Beheizungsart: ..... Elektro-Kochfeld
Anzahl der Kochzonen: 4
Nischenmaße für Installation mm (HxBxT): ..... 204 x 780-780 x 500-500 mm
Breite: ..... 795 mm
Abmessungen des Gerätes (H x B x T): ..... 204x795x517 mm
Abmessungen des verpackten Gerätes: ..... 320 x 920 x 760 mm
Nettogewicht: ..... 19.1 kg
Bruttogewicht: ..... 21.6 kg
Restwärmeanzeige: ..... Getrennt
Lage der Steuerung: ..... Vorne
Oberflächenmaterial: ..... Glaskeramik
Oberflächenfarbe: ..... Schwarz, Edelstahl
Rahmenfarbe: ..... Edelstahl
Länge Anschlusskabel: ..... 130.0 cm
Abgedichtete Herdplatte: ..... Nein
Heizungen mit Booster: ..... Vorne links, Vorne rechts
Leistung der Kochzone (kW): ..... 1.2 ; 2.1 kW
Leistung der 3.Kochzone (kW): ..... 1.2 kW
Leistung der 5.Kochzone (kW): ..... 1.2 kW
Anzahl der Leistungsstufen: ..... 9-stufig + Intensiv
Max. Gebläseleistung-Abluftbetrieb: ..... 551 m^3/h
Lüfterleistung bei Intensivstufe Umluft: ..... 612.0 m^3/h
Max. Gebläseleistung-Umluftbetrieb: ..... 565 m^3/h
Lüfterleistung bei Intensivstufe Abluft: ..... 667 m^3/h
Geräusch: ..... 70 dB(A) re 1pW
Geruchsfilter: ..... Nein
Art der Luftführung: ..... Abluft, Umluft (Sonderzubehör separat erhältlich)
Art des Fettfilters: ..... Kassette
Filterwechsel-Erinnerung: ..... Ja
Spannung: ..... 220-240 V
Frequenz: ..... 50; 60 Hz

4 242004 224587

N 70, KOCHFELD MIT ABZUG, 80 CM, MIT RAHMEN AUFLIEGEND
T18BD3AN0

Ausstattung

Ausstattung Dunstabzug:

- Kochstelle mit integriertem Dunstabzug
- Wahlweise Abluft- oder Umluftbetrieb (Sonderzubehör wird jeweils benötigt)
- Für Abluftbetrieb wird ein Abluftmodul (Sonderzubehör Z8100X1) benötigt
- Für Umluftbetrieb wird ein cleanAir-Umluftmodul (Sonderzubehör Z8200X1) benötigt
- 9 Leistungsstufen und 1 Intensivstufe
- Automatisches Einschalten des Lüftungsystems bei Nutzung einer Kochzone
- Gebläsenachlauf 30 Minuten
- Gebläsetechnologie mit hocheffizientem, geräuscharmem, bürstenlosem Gleichstrommotor (BLDC). Strömungstechnisch optimierte Luftführung im Innenraum.
- Großflächige, 12-lagige Edelstahl-Fettfilter für hohe Fettfilterungseffizienz (90%)
- Lufteinlassgitter aus Kunststoff (spülmaschinengeeignet)
- Entnehm- und trennbare Fettfilter- & Überlaufschutzeinheit, spülmaschinengeeignet
- - mit integrierten Edelstahlfettfiltern, spülmaschinengeeignet - Kondensat- und Überlaufschutzbehälter, ca. 200ml Aufnahmekapazität, spülmaschinengeeignet
- Sicherheitsüberlauftank (spülmaschinengeeignet) mit ca. 2.000ml Aufnahmekapazität und Twist-off Verschluss zur einfachen Entnahme
- Sättigungsanzeige für Edelstahlfettfilter
- Sättigungsanzeige für CleanAir-Geruchsfilter

Leistungdaten Dunstabzug

- Luftleistungsdaten nach EN 61591
- Schallleistungspegel nach EN 60704-3
- Schalldruckpegel nach EN 60704-2-13
- Geruchsreduktion bei Umluftbetrieb nach EN 63591
- Abluftleistung:
- - min. Normalstufe160 m3/h
- - max. Normalstufe519 m3/h
- - Boost-/Intensivstufe667 m3/h
- Umluftleistung:
- - min. Normalstufe141 m3/h
- - max. Normalstufe565 m3/h
- - Boost-/Intensivstufe612 m3/h
- Geräuschwerte bei Abluftbetrieb:
- - min. Normalstufe42 dB(A) re 1 pW (31db(A) re 20 µPa Schalldruck)
- - max. Normalstufe70 dB(A) re 1 pW (59dB(A) re 20 µPa Schalldruck)
- - Boost-/Intensivstufe75 dB(A) re 1 pW (64 dB(A) re 20 µPa Schalldruck)
- Geräuschwerte bei Umluftbetrieb:
- - min. Normalstufe42 dB(A) re 1 pW (31dB(A) re 20 µPa Schalldruck)
- - max. Normalstufe73 dB(A) re 1 pW (62dB(A) re 20 µPa Schalldruck)
- - Boost-/Intensivstufe75 dB(A) re 1 pW (62 dB(A) re 20 µPa Schalldruck)
- Fettfiltereffizienz: 90 %
- Geruchsreduktion bei Umluftbetrieb: 87 %

Verbrauchsdaten Dunstabzug

- Energie-Effizienzklasse: A (auf einer Energie-Effizienzklassenskala von A++ bis E)
- Durchschnittlicher Energieverbrauch: 50.3 kWh kWh/Jahr
- Lüfter-Effizienzklasse: A
- Fettfilter-Effizienzklasse: B
- Geräusch min./max. Normalstufe: 42/70 dB

Installationshinweise

- Unterschrankbreite: min. 80 cm.
- Arbeitsplattentiefe: min. 58.5 cm (mit gekürzten Schubladen), ab 70 cm volle Schubladentiefe nutzbar.
- Eintauchtiefe: 20.4 cm
- Ab- oder Umluft-Verrohrungssystem als Sonderzubehör zu bestellen.
- Gesamtgerätegewicht: 19
- Das Gerät muss von unten frei zugänglich sein.
- Bei Installation einer Luftführung im Abluftbetrieb und einer kamingebundenen Feuerstelle, muss die Stromzuführung mit einer geeigneten Sicherheitsausschaltung versehen werden.
- Die Tragfähigkeit und die Stabilität insbesondere bei dünnen Arbeitsplatten ist durch geeignete Unterkonstruktionen sicherzustellen. Hierbei ist das Gerätegewicht zu berücksichtigen.
- Anschlusstutzen Abluft: Flachkanal NW 150

Sonderzubehör

- Z9417X2, Z943SE0, Z1365WX0, Z8100X1, Z8200X1, Z8500X0, Z9410ES0, Z9410X1, Z9415X1, Z9416X2

Flexibilität der Kochzonen

- Combi Induction: Bei Verwendung von größerem Kochgeschirr werden zwei Kochzonen zu einer größeren verbunden.
- 80 cm: Platz für 4 Töpfe oder Pfannen
- Kochzone vorne links: 145 mm, 210 mm, 1.2 kW (maximale Leistung 3 kW)
- Kochzone hinten links: 145 mm, 1.2 kW
- Kochzone hinten rechts: 145 mm, 1.2 kW
- Kochzone vorne rechts: 120 mm, 180 mm, 270 mm, 370 mm, 4.6 kW (maximale Leistung 2.3 kW)

Benutzerfreundlichkeit

- Touch Control: Steuern Sie die Leistung mit den aufgedruckten +/- Touch-Tasten.
- 17 Leistungsstufen: Stelle die Hitze mit 17 Leistungsstufen (9 Hauptstufen und 8 Zwischenstufen) präzise ein.
- Warmhaltefunktion für alle Kochzonen: Warmhalten von Speisen bei voreingestellter niedriger Leistungsstufe.

Ausstattung

- Abschalttimer: Schaltet die Kochzone am Ende der eingestellten Zeit aus (z. B. bei gekochten Eiern).
- Wecker: Am Ende der eingestellten Zeit ertönt ein Signal (z. B. beim Pastakochen).

Zeitersparnis und Effizienz

- Powerstufe: Powerstufe, vorne links - bringt Wasser dank 20 % mehr Energiezufuhr schneller zum Kochen als auf höchster Normalstufe.
- Restart Funktion: Im Falle von unbeabsichtigtem Ausschalten des Kochfeldes bleiben alle Einstellungen erhalten, wenn du innerhalb von 4 Sekunden wieder einschaltest.

Design

- Rahmen: Rahmen in Edelstahl

Sicherheit

- 2-stufige Restwärmeanzeige je Kochzone: Zeigt an, welche Kochzonen noch heiß oder warm sind.
- Kindersicherung: Verhindert eine unbeabsichtigte Aktivierung des Kochfeldes.
- Wischschutzfunktion: Übergekochte Flüssigkeiten abwischen, ohne die Einstellungen unbeabsichtigt zu ändern (30 Sekunden sind alle Touch-Tasten blockiert).
- Hauptschalter: Alle Kochzonen auf einmal ausschalten.
- Betriebsanzeigelampe: Zeigt an, ob das Kochfeld heizt.
- Automatische Sicherheitsabschaltung: Aus Sicherheitsgründen schaltet sich das Kochfeld nach einer voreingestellten Zeit ohne Interaktion automatisch ab.
- Energieverbrauchsanzeige: Zeigt den Stromverbrauch des letzten Kochvorgangs an.

Installation

- Maße des Gerätes (HxBxT mm): 204 x 795 x 517
- Erforderliche Nischenmaße (HxBxT mm): 204 x 780 x (500 - 500)
- Minimale Arbeitsplattenstärke: 16 mm
- Gesamtanschlusswert: 8000 W
- Netzkabel: 130 cm, verbunden an Anschlussleiste

Ausstattung

N 70, KOCHFELD MIT ABZUG, 80 CM, MIT RAHMEN AUFLIEGEND
T18BD3AN0
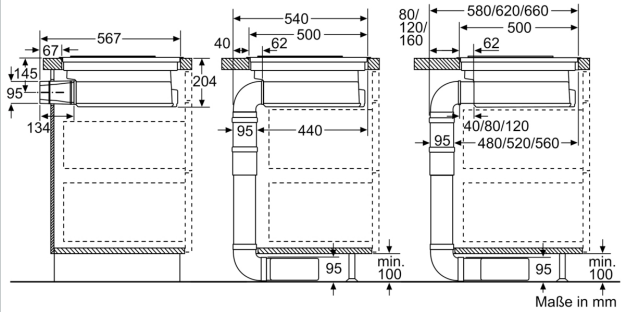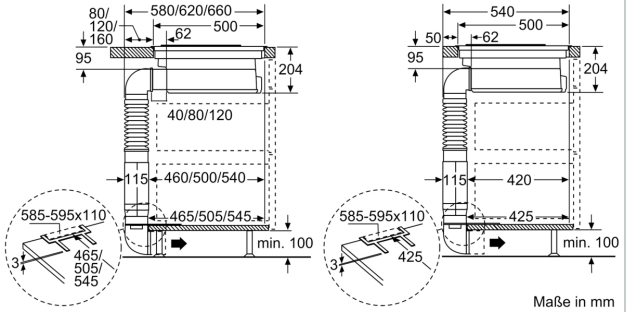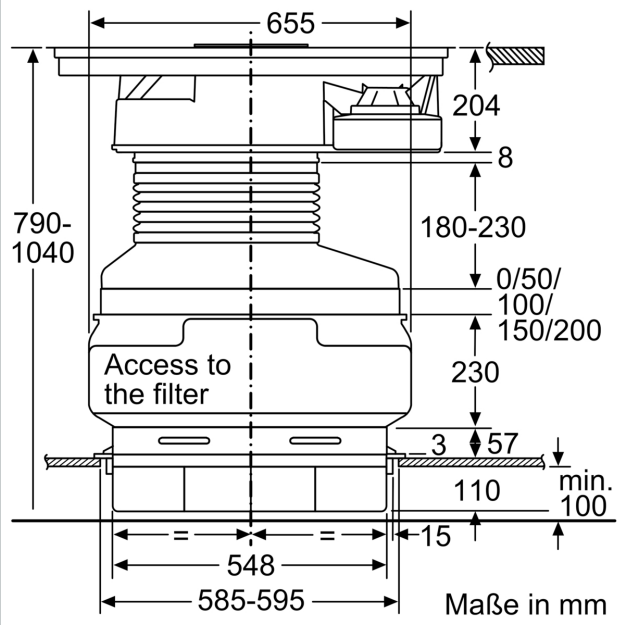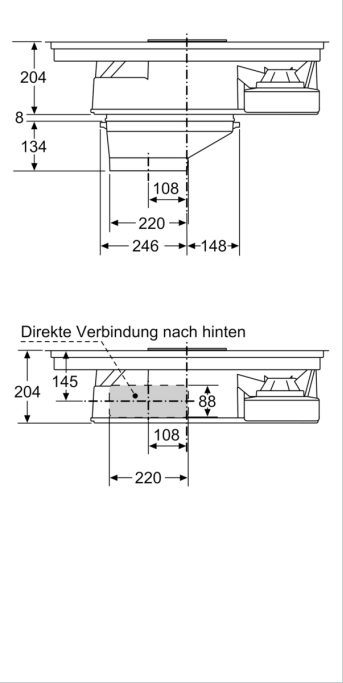
Maßzeichnungen